第１回世界ユースボウリング選手権大会

1990.7.28～8.4

参加16の国と地域　59名(男子32･女子27)　　ﾌｨﾘﾋﾟﾝ･ﾏﾆﾗ　ｴｽｴﾑﾎﾞｳﾘﾝｸﾞｾﾝﾀｰ

《男子シングルス》６Ｇ

優　勝	F.B.Rezende(ﾌﾞﾗｼﾞﾙ)	1,245
準優勝	L.Lintila(ﾌｨﾝﾗﾝﾄﾞ)	1,244
第３位	N.H.Chu(韓国)	1,237
第５位	岡　田　芳　明(日本･学連)	1,200
第６位	石　橋　　孝(日本･学連)	1,195

《女子シングルス》６Ｇ

優　勝	J.Hertrick(ｵｰｽﾄﾗﾘｱ)	1,280
準優勝	L.Norry(ｱﾒﾘｶ)	1,196
第３位	S.Y.Kim(韓国)	1,181
第13位	小　島　登志子(日本･学連)	1,084
第26位	須　佐　文　恵(日本･学連)	974

《男子２人チーム戦》２×６Ｇ

優　勝	アメリカ	2,622
準優勝	フィンランド	2,563
第３位	カタール	2,548
第10位	日　本(岡田･石橋)	2,280

《女子２人チーム戦》２×６Ｇ

優　勝	中華台北	2,397
準優勝	マレーシア	2,396
第３位	韓　国	2,349
第11位	日　本(小島･須佐)	2,065

《混合４人チーム戦》４×６Ｇ

優　勝	アメリカ	4,954
第３位	マレーシア	4,604
準優勝	中華台北	4,673
第10位	日　本(石橋･岡田･小島･須佐)	4,390

《男子オールエベンツ》１８Ｇ

第１位	L.Lintila(ﾌｨﾝﾗﾝﾄﾞ)	3,829
第２位	P.Valdez(ﾌｨﾘﾋﾟﾝ)	3,794
第３位	A.Mureikhi(ｶﾀｰﾙ)	3,738
第11位	石　橋　　孝(日本･学連)	3,533
第12位	岡　田　芳　明(日本･学連)	3,531

《女子オールエベンツ》１８Ｇ

第１位	L.Norry(ｱﾒﾘｶ)	3,605
第２位	C.Y.Yu(中華台北)	3,557
第３位	M.S.Shin(韓国)	3,510
第20位	小　島　登志子(日本･学連)	3,153
第25位	須　佐　文　恵(日本･学連)	2,971

《男子マスターズ》

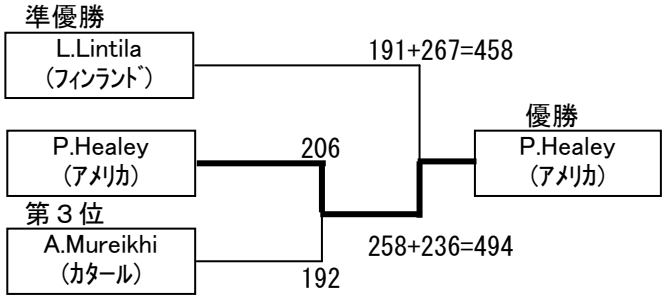

第４位	石　橋　　孝(日本･学連)	3,175(120)
第25位	岡　田　芳　明(日本･学連)	2,939(40)
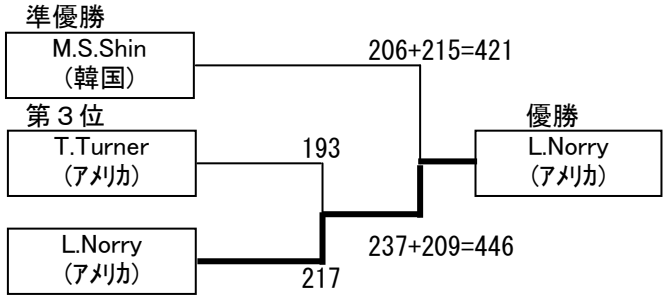
《女子マスターズ》